RB-LOCKS

INNOVATIVE SECURITY

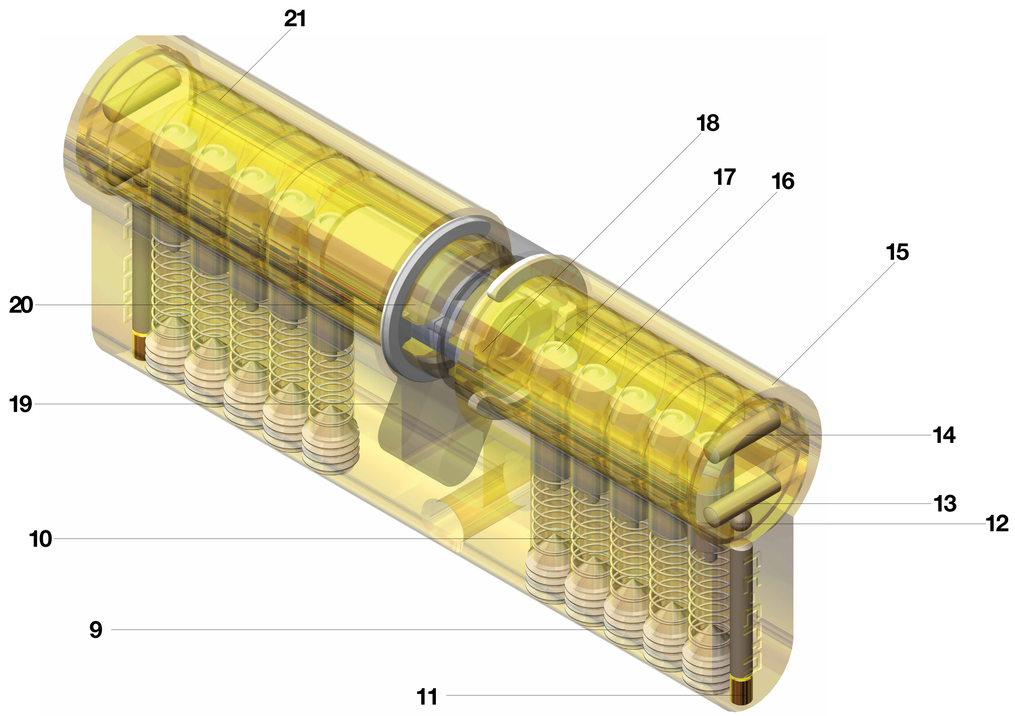

SATURN

1 Головка ключа

2 Ключ из сплава нейзильбера

3 Объёмный комбинированный интерактивный пин 1 ряда

4 Об

5 Нижний объёмный интерактивный пин

6 Внешняя лунка комбинации ключа

7 Внутренняя лунка комбинации ключа

8 Профиль ключа

9 Винтовая пробка корпуса цилиндра для смены комбинации

10 Витые пружины штифтов

11 Вертикальный штифт для защиты от высверливания

12 Шар из нержавеющей стали для защиты от сверления в разъём корпуса

13 Нижний горизонтальный штифт для защиты сердечника

14 Верхний горизонтальный штифт для защиты сердечника

15 Корпус цилиндра

16 Внешний пин из нержавеющей стали

17 Внутрений пин из нержавеющей стали

18 Стопорное кольцо

19 Кулачок цилиндра

20 Сцепление цилиндра

21 Латунный сердечник цилиндра

INNOVATIVE SECURITY